MTS SCHWIMMBADTECHNIK | VOM GUTEN DAS BESTE

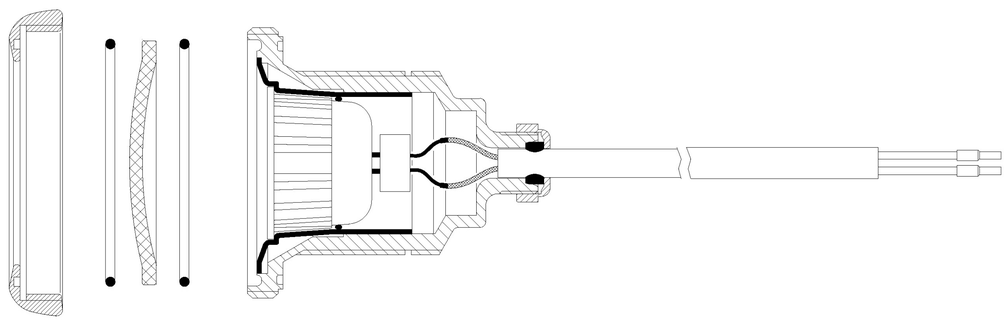

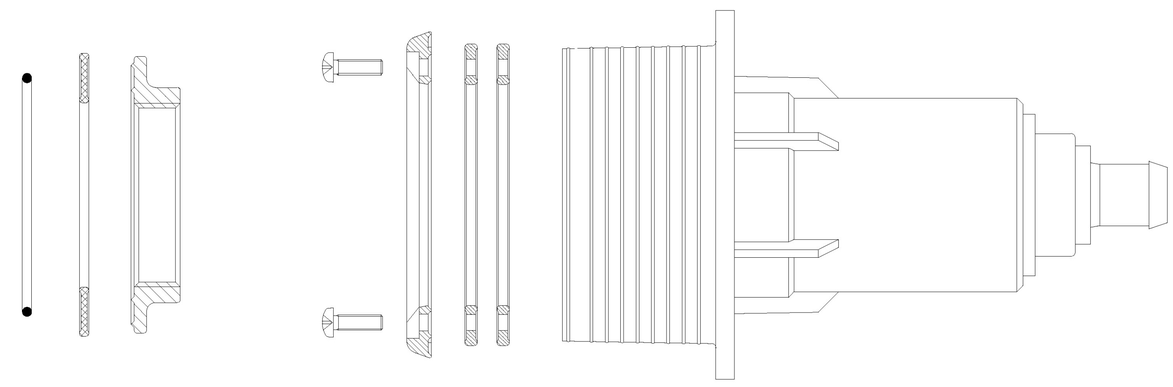

SPL III LED UNTERWASSERSCHEINWERFER ZUBEHÖR UND ERSATZTEILE

Dies ist ein interaktives Bestell PDF. Fahren sie mit der Maus über das jeweilige Produkt um den Namen zu sehen und klicken Sie es an um es direkt in unserem Online Shop zu bestellen. Eine detailliertere Auswahl wird dort getroffen.